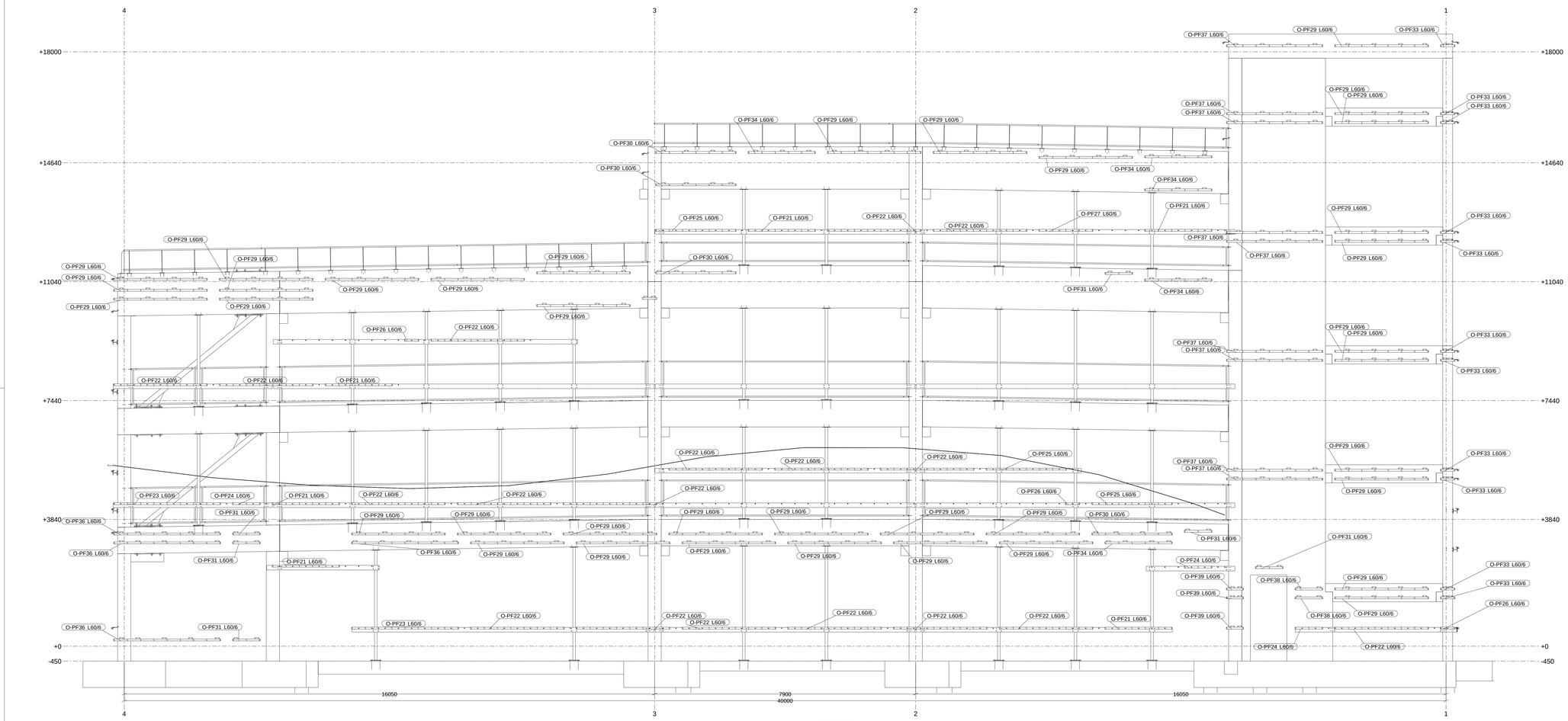

AS I
1:50
OOST

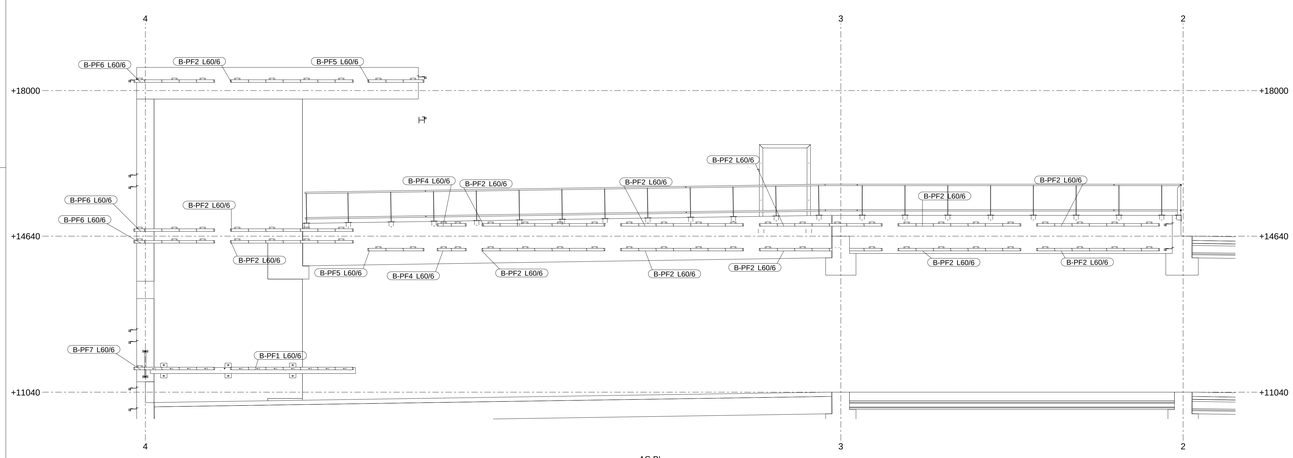

AS B'
1:50

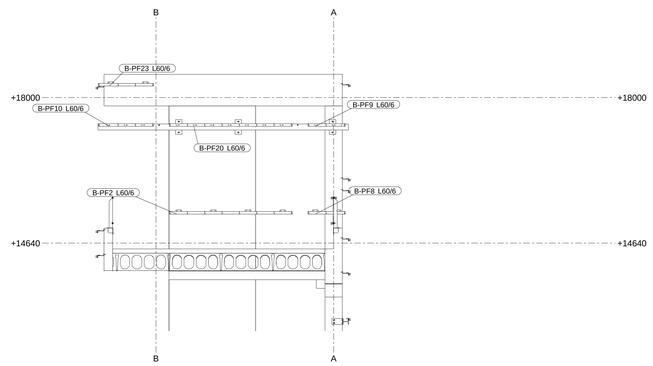

AS 4'
1:50

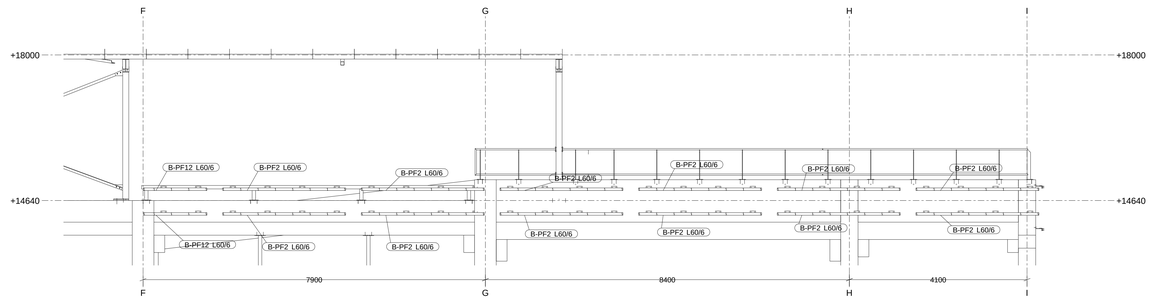

AS 3
1:50

Dimensies, niveaus en materiaaltypen in deze zone zijn enkel ter illustratie

B0.15
- volgnummer
- niveau
- constructieonderdeel:
  - B - balk
  - K - kolom
  - W - wand
  - FZ - funderingszool
  - FB - funderingsbalk
  - KK - kolomkop
  - LP - liftput

30 | bk: -200 | ok: -230
- dikte betonplaat [cm]
- niveau bovenkant plaat
- niveau onderkant plaat

PDL 6+20
- overspanningsrichting
- elementtype + dimensies:
  - PDL - predallen (dikte+opstort in cm)
  - GB - welfsels (dikte+opstort in cm)
  - VS - voorgespannen welfsels (dikte+druklaag in cm)
  - P&B - potten en balken (dikte+druklaag in cm)
  - ST - geprofileerde staalplaat (hoogte/dikte in mm)
  - H - houten balklaag (breedte/hoogte + hart-op-hart afstand in mm)
  - PR - persrooster (hoogte/dikte draagstaven in mm)

PDL 6+14 | ok: -230
- elementtype vloer
- niveau onderkant element

VERT.: 50T
AKP.: -28
- VERT.: verticale belasting
- HOR.: horizontale belasting
- paalbelasting in ton (ggt)
- tekenconventie + : druk
- tekenconventie - : trek
- niveau afkappeil

524 mm²
1026 mm²
- wapening in breedvloerplaat [mm²/m]
- markering zijde in zichtbeton

100 | 25 Ø 16 - 100 mm *onder*
- staafnr.
- aantal staven
- staafdiameter
- tussenafstand
- markering positie wapening
- *bovenl* :
- *onder* :
- plaatsingszone

NET Ø8-150/8-150 *bovennet*
- positie
- maswijdte [mm]
- diameter [mm]

Arceringscodes

betonbalk		holle betonblokken		bestaand metselwerk	
betonwand		volle betonblokken		bestaande kolom	
betonkolom		silicaatsteen		prefab element	
snelbouw		cellenbetonblokken		grondaanvulling	
parement					

METSELWERK
Dikte wanden volgens architectuurplannen tenzij anders aangegeven op de stabiliteitsplannen.
Min. gemormalseerde gemiddelde druksterkte fb : 10 N/mm² (dragend metselwerk)

	fb [N/mm²]	mortelcategorie	GEWICHT
● gieperforeerde baksteen	10	M10	1150 kg/m³
● volle baksteen	15	M10	1800 kg/m³
● holle betonblokken	8	M8	1400 kg/m³
● volle betonblokken	15	M10	2000 kg/m³
● silikaatsteen	20	Lijnmortel	1800 kg/m³
● cellenbetonblokken	3.4	Lijnmortel	485 kg/m³

Dilatatievoegen & geveldragers : volgens opgave fabrikant
Blokformaat : volgens opgave architect
Wapening dragend metselwerk : volgens aanduidingen op het plan

WAPENING
Staalkwaliteit: BE5005 (geribd)
Verankeringslengtes: Ø8 = 350mm / Ø10 = 400mm / Ø12 = 500mm / Ø16 = 650 mm
Betondekking : ondergronds of watercicht = 40mm / beschermde elementen = 25 mm
Korrelgrootte granulaten: 7-20mm
Consistentiegebied: S3/F3 (zetmaat/schokmaat)

BETON

constructieonderdeel	positie/type	milieuklasse	sterkteklasse	omgevingsklasse	nom. dekking
ondergronds					
zuiverheidsbeton		X0	C12/15		
funderingen		XC2	C25/30	EE2	35
vloeren	funderingsplaat kelder	XC3	C30/37	EE2	35
	inrit/wegimfrastructuur	XD3 / XF4	C35/45	EE4	55
	tussenvloer kelder	XC3	C30/37	EE2	35
	vloerplaat boven kelder	XC3	C30/37	EE2	35
wanden	buitenwanden kelder	XC3	C30/37	EE2	35
	binnenwanden kelder	XC3	C30/37	EE1	35
kolommen/balken	kelder	XC3	C30/37	EE1	35
bovengronds					
vloeren	binnen	XC1	C25/30	EI	25
	buiten	XC4 / XF3	C30/37	EE3	40
wanden	binnen	XC1	C25/30	EI	25
	buiten	XC4 / XF1	C30/37	EE3	40
kolommen/balken	binnen	XC1	C25/30	EI	25
	buiten	XC4 / XF1	C30/37	EE3	40

Korrelgrootte granulaten: 7-20mm
Consistentiegebied: S3/F3 (zetmaat/schokmaat)

STAAL
Profielstaal binnenomgeving : S235 JR (*)
Profielstaal buitenomgeving : S235 J0 (*)
Bouten : min. 8.8 (*)
Ankers : min. 8.8 (*)
Lassen : a=min. 5mm(*)
(*) : tenzij anders vermeld

HOUT

Constructie hout	Douglas C22 A/B/NEN5466
Secundaire constructies	Grenen C18 C/NEN5466
Gelamelleerd hout	GL24h
Houtkwaliteit: Europees naaldhout	
Sorteerklasse : S6	
Technische specificatie : STS 04	
ATG goedkeuring vereist	

ALGEMEEN
Dilatatie voegen in het metselwerk volgens opgave steenleverancier of fabrikant. Brandwerende, thermische en hygrische voorzieningen volgens opgave architect. Bij ontsteltenis van een officiëel grondsonderingsverslag wordt de grondweerstand op verantwoordelijkheid van de opdrachtgever verondersteld minimaal 0.12N/mm² te bedragen.
De opdrachtgever werd geïnformeerd over de consequenties van het niet uitvoeren van een grondsondering. Grondwerken en verbeteringen worden uitgevoerd in droge situatie, volgens typebestek 250. De uitvoerder is verantwoordelijk voor de stabiliteit van de constructies en bouwputten tijdens de uitvoeringsperiode. Vloeren geglaatst op holle blokken worden steeds voorzien van een glijfolie tussen bovenzijde blok en onderzijde vloer. Maten en aantallen te controleren alvorens te bestellen of uit te voeren. Niveaus zijn te controleren door de uitvoerder met de architectuurplannen. Er mag niet op de plannen worden gemeten.

STUDIEBUREAU STABILITEIT

AB ASSOCIATES NV
GENKERSTEENWEG 444 / 3500 HASSELT
t: 011 824 6444 / f: 011 824 648 / m: INFO@ABASSOCIATES.BE

PROJECTINGENIEUR
JC

TEKENAAR
BD/TH

INDEX	DATUM	WIJZIGING	TEKENAAR	CONTROLE
A	30.05.2024	AS-BUILT	TH	

PROJECT
B23-026
D&B parking Diepenbeek
Universiteitslaan te 3590 Diepenbeek, BE

DATUM CREATIE PLAN
09-02-24

DATUM AFDRUK
30-05-24

OPDRACHTGEVER
Democo

ARCHITECT
Jaspers-Eyers Architects

AANNEMER
Democo

EINDEL PLANNEN MET RODE ONDERLIJNING DIENEN ENKEL VOOR ONTWIKKELINGSDOELEINDEN MEER VOORUITVOERING WORDEN AFGEWEKEN)

SCHAAL
1:50

PLANNR
GEVELZICHT As I HOUT

BUIGSTAAT (tabel van toepassing op de wapening zichtbaar op dit plan)

Posnr	Diameter	Aantal	Kwaliteit	Lengte	Gewist	Gewicht	Buigvorm

Tekla Structures