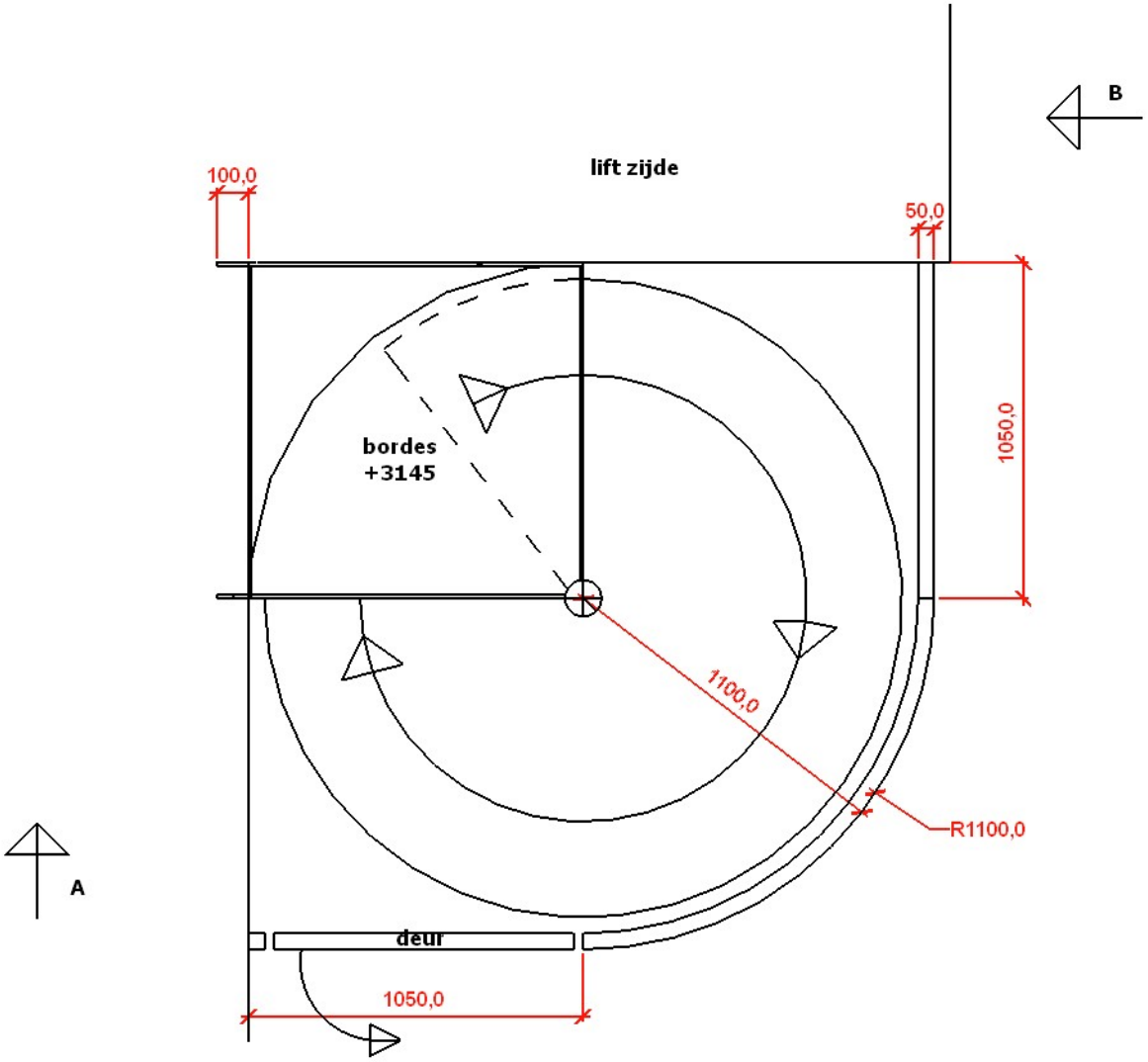

kooi met deur ter afsluiting spiltrap
frame koker 50x50x3 spijlen buis 25x2
deur met schermplaat en slotkast
thermisch verzinken

Trabo
TRAPPEN
HEKWERKEN
STAALCONSTRUCTIES

opdr. gever: Work Safe BV
project: Arnhem
openlucht museum
project nr.: 2023-714
onderdeel: noodtrap
tek. nr.: BA KO 02
maten: mm schaal: 1:10
datum: 20-12-2023